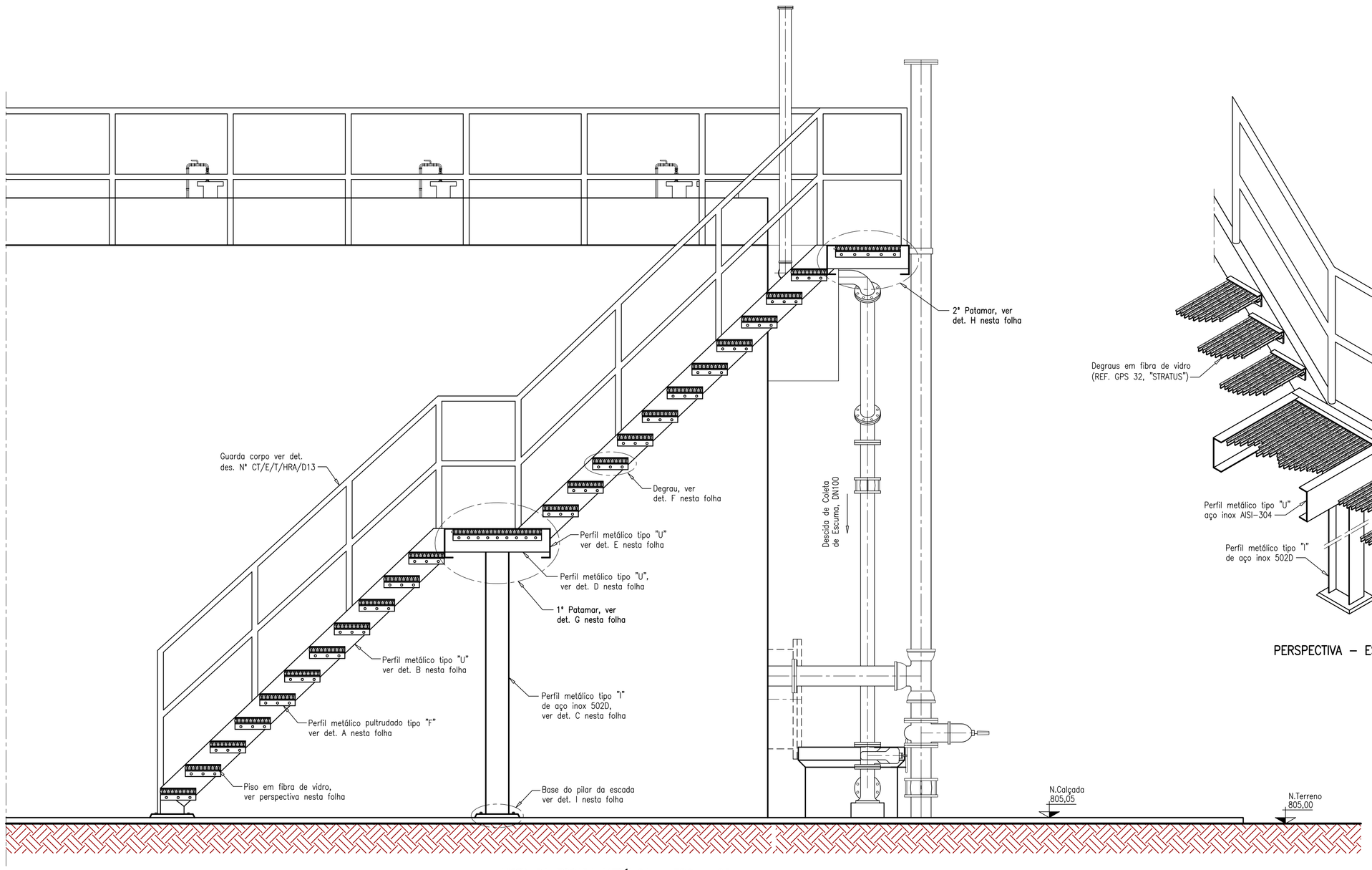

VISTA DA ESCADA METÁLICA – ESC.: 1:25

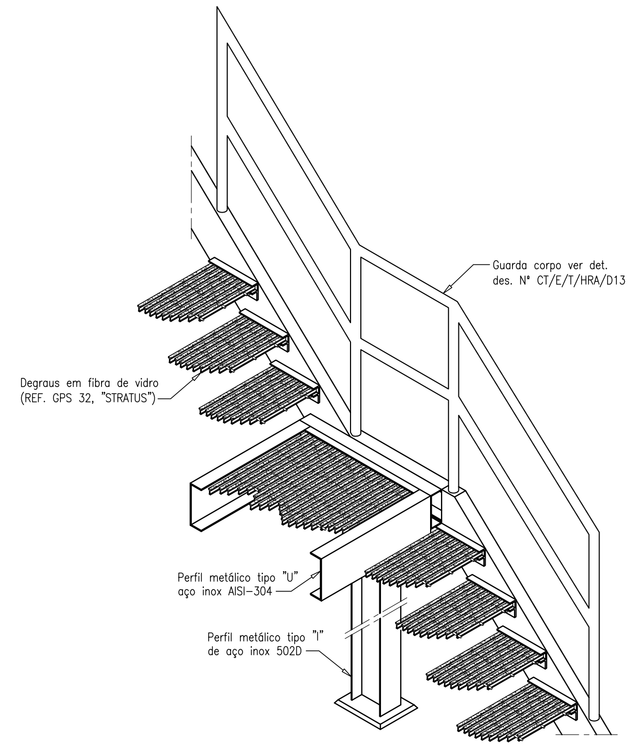

PERSPECTIVA – ESC. 1:20

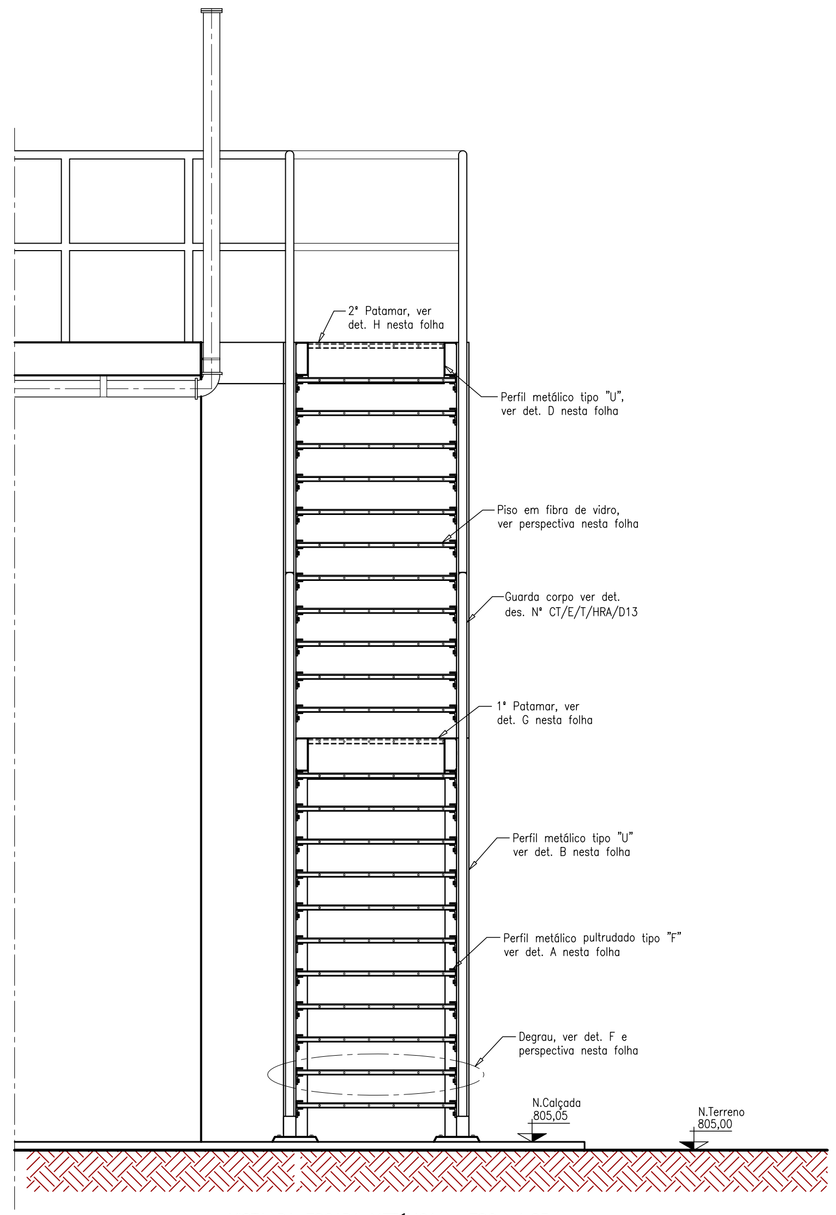

VISTA DA ESCADA METÁLICA – ESC.: 1:25

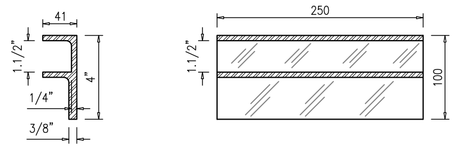

CORTE – ESC. 1:5
Dimensões em milímetros

DETALHE A – ESC. 1:5
Dimensões em milímetros

DETALHE DO PERFIL METÁLICO PULTRUDADO TIPO "F"

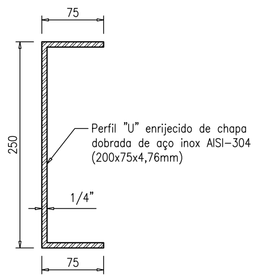

DETALHE B – ESC. 1:5
Dimensões em milímetros

DETALHE DO PERFIL METÁLICO "U" DA BASE DO GUARDA–CORPO

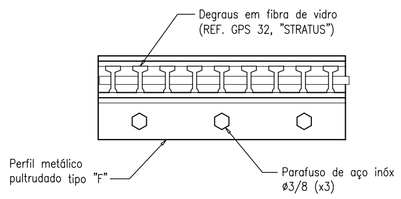

DETALHE F – ESC. 1:5

DETALHE DOS DEGRAUS DA ESCADA

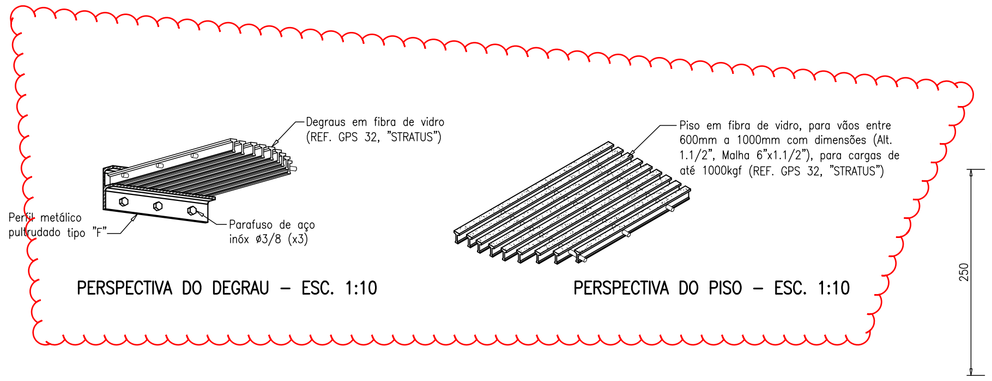

PERSPECTIVA DO DEGRAU – ESC. 1:10

PERSPECTIVA DO PISO – ESC. 1:10

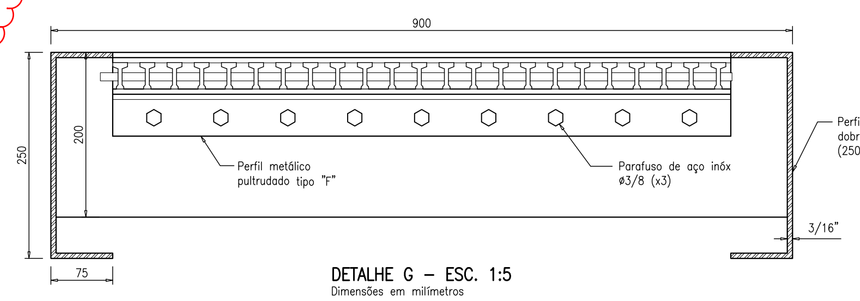

DETALHE G – ESC. 1:5
Dimensões em milímetros

DETALHE DO 1º PATAMAR

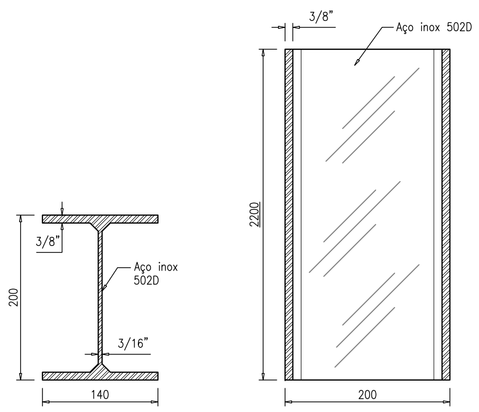

CORTE – ESC. 1:5
Dimensões em milímetros

DETALHE C – ESC. 1:5
Dimensões em milímetros

DETALHE DO PERFIL METÁLICO TIPO "I"

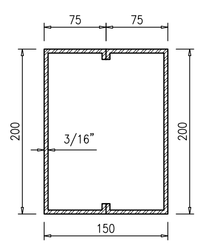

CORTE – ESC. 1:5
Dimensões em milímetros

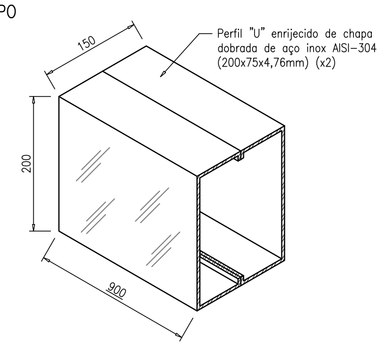

DETALHE D – ESC. 1:5
Dimensões em milímetros

DETALHE DO PERFIL METÁLICO TIPO "U" – Nº 1 (x2)

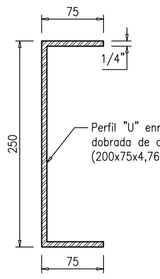

CORTE – ESC. 1:5
Dimensões em milímetros

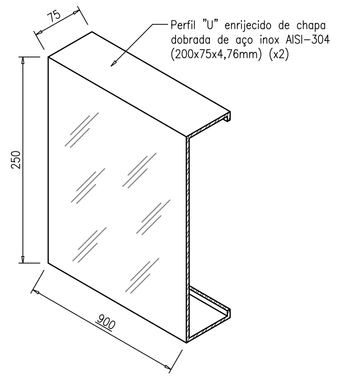

DETALHE E – ESC. 1:5
Dimensões em milímetros

DETALHE DO PERFIL METÁLICO TIPO "U" – Nº 2

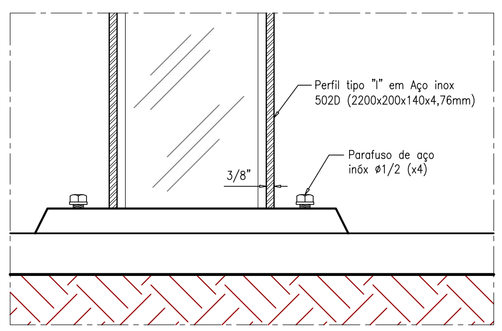

DETALHE I – ESC. 1:5

DETALHE DA BASE DO PILAR

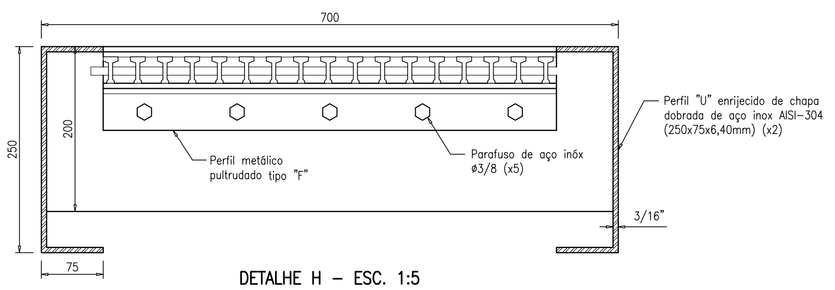

DETALHE H – ESC. 1:5
Dimensões em milímetros

DETALHE DO 2º PATAMAR

REVISÃO					
Nº	DATA	DISCRIMINAÇÃO	AUTORIA	APROVAÇÃO	DOCUMENTO
00	10/13	EMISSÃO			

NOTAS

1 – DIMENSÕES E COTAS TOPOGRÁFICAS EM METRO, DIÂMETROS EM MILIMETRO, EXCETO ONDE SE ENCONTRA OUTRA INDICAÇÃO.
2 – TODA A SUPERFICIE INTERNA DO REATOR EM CONTATO COM O LÍQUIDO, INCLUSIVE CÂMARA DE GASES, DEVERÁ SER IMPERMEABILIZADA COM PINTURA DE EPÓXI ALCATRÃO DE HULHA POLIAMINA, ALTA ESPESSURA, DE DOIS COMPONENTES. REFERÊNCIA FOSTAR P233 DA FOSROC.
3 – TODO O FUNDO DO REATOR DEVERÁ RECEBER ARGAMASSA DE REGULARIZAÇÃO, BEM COMO, AS PAREDES E PILARES ONDE APRESENTAREM IMPERFEIÇÕES, GARANTINDO AS MESMAS CARACTERÍSTICAS ESTABELECIDAS.
4 – EM TODAS AS CAIXAS, PASSEIOS, TAMPAS, REATORES DE CONCRETO DEVERÁ SER UTILIZADO CIMENTO RESISTENTE AO SULFATO (CP–RS/NBR5737) E PARTES APARENTES DEVERÃO RECEBER PINTURA NA COR CONCRETO NATURAL, REFERÊNCIA "NOVA COR".
5 – TODO MATERIAL EM FERRO MALEÁVEL, DEVERÁ RECEBER TRATAMENTO ANTI–ÓXIDO, COM ZINCAGEM A QUENTE POR IMERSÃO, E DEVERÁ SER PINTADO CONFORME PADRONIZAÇÃO DE CORES (PRANCHA CT/E/T/HRA/D18), INCLUSIVE CONEXÕES E INSPEÇÕES.
6 – AS REFERÊNCIAS DO MATERIAL HIDRÁULICO SÃO OS SEGUINTES FABRICANTES:
PVC: LINHA TIGRE
FERRO FUNDIDO: LINHA SANIT–GOBAIN, PARA ESGOTOS.
FERRO GALVANIZADO: LINHA TUPI, COM RESISTÊNCIA AO ATAQUE QUÍMICO, ESGOTOS.
TUBOS E CONEXÕES REVESTIDOS EM FIBRA DE VIDRO: EDRA E TIGRE
7 – TODAS AS PEÇAS EM FIBRA DE VIDRO DEVERÃO SER CONFECCIONADAS COM OS SEGUINTES MATERIAIS:
– RESINA POLIÉSTER REF. 10.116, REF. DE MARCA "RESANA".
– MANTA DE FIBRA DE VIDRO 450g. – FIO ROVING Nº P292, REF. DE MARCA "VITROTEX".
– PINTURA COM PROTEÇÃO UV.
8 – AS DIMENSÕES DOS EQUIPAMENTOS, ASSIM COMO AS CARGAS ESTÁTICAS E DINÂMICAS INDICADAS SÃO APENAS REFERENCIAIS, DEVERÃO SER CONFIRMADAS QUANDO DA AQUISIÇÃO DOS MESMOS.
9 – TODAS AS TAMPAS DEVERÃO SER EM ESTRUTURA DE CANTONEIRAS INOX ABAS IGUAIS (MÍNIMO 1 1/2" X 1 1/2" X 5/16") COM ESPAÇAMENTO MÍNIMO DE 25cm. FECHAMENTO NA PARTE SUPERIOR COM CHAPA EM ALUMÍNIO XADREZ, ESPESSURA MÍNIMA DE 5/16".
10 – TETO (ATÉ 50cm ABAIXO DO NA) E CANALETAS DE SAÍDA DE EFLUENTE DO REATOR, DEVERÃO SER IMPERMEABILIZADOS COM REVESTIMENTO DE POLIURETANO ELASTOMÉRICO, REFERÊNCIA "ZEBRON".

APROVAÇÃO EXTERNA:

RESPONSÁVEL:

DATA:

senha e.n.g.e.n.h.a.r.i.a

DATA 10/13	PROJ.	DES. Danillo	RUBRICA
		Luciano de Sá CREA nº 12.980/D–GO José Guy de Carvalho	
CONTRATO/PROJETO 1713–001	ENG°	Porfirio José Borges Alves Neto CREA nº 7.792/D–GO	
	COORD.	Francisco Humberto R. da Cunha CREA nº 3.706/D–GO	
	IDENTIFICAÇÃO	C T E T H R A D 1 9 E 0 0	

11ª Avenida, Nº 817, Setor Universitário, Goiânia, Goiás – Fone (62)3202–4777 – E–mail: senha@senha.eng.br

Saeg Superintendência Municipal de Água e Esgoto de Catalão
RUA KAVEFFES ABRÃO, Nº 660 – SETOR LEÃO – 8º SÃO FRANCISCO CEP:75.707–230 – CATALÃO – GO
FONE:(064) 3442–6832/3442–7236/3442–7038

LOCAL/CIDADE	CATALÃO
CONTEÚDO:	AMPLIAÇÃO DO SISTEMA DE ESGOTO SANITÁRIO PROJETO EXECUTIVO
ETE – REATOR – MÓDULO 2000 m³	
HIDRÁULICO	
DETALHE DAS ESCADAS	
CORTES, VISTAS, PERSPECTIVAS e DETALHES	
SUPERINTENDENTE: Cesar José Ferreira	Fiscal do Projeto:
ORIGEM:	SENHA
NÚMERO DE ORIGEM:	CT/E/T/HRA/D19
HISTÓRICO(alteração):	E00
ESCALA:	1:5/1:10/1:25
FOLHA:	19/22
NÚMERO DO ARQUIVO:	